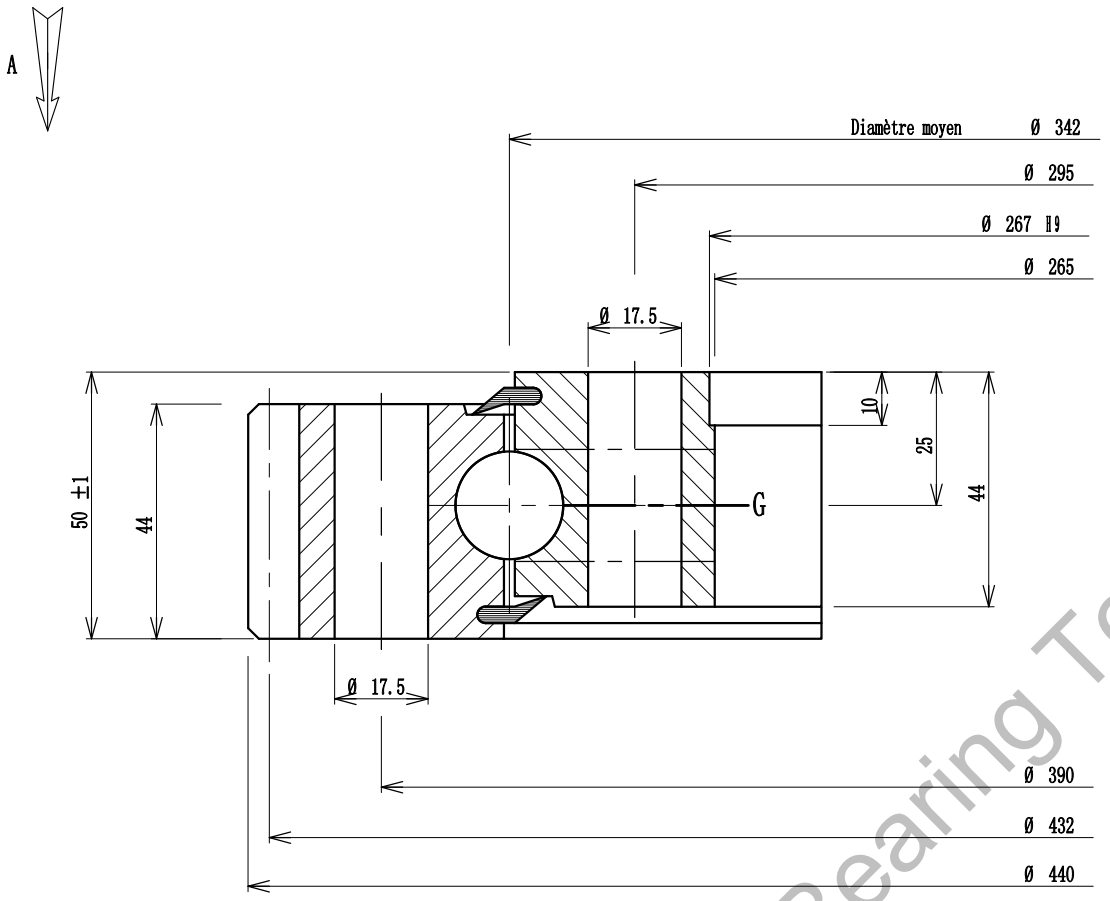

Implantation suivant A

Implantation according to A

Ansicht nach A

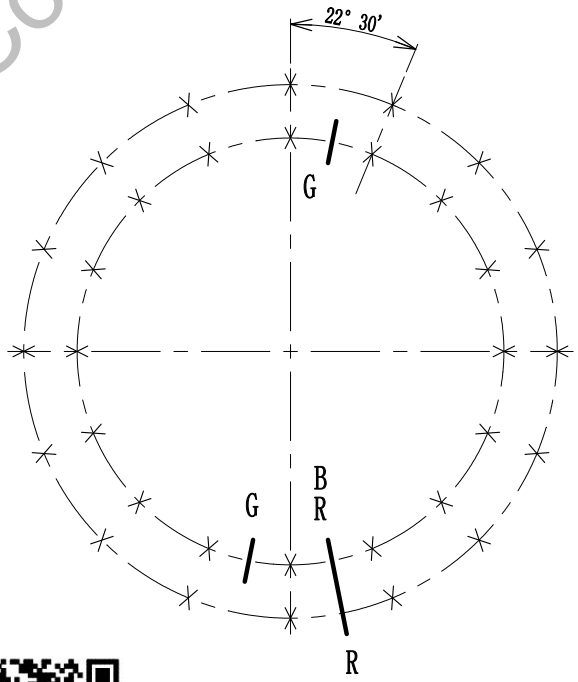

Denture - Gear - Verzahnung: Droite

Module - Modul: 4.50

Diametral pitch

Nbre de dents / Nr. of teeth - Zahnezahl: 95

Angle de pression / Pressure angle / Eingriffswinkel: 20°

Troncature / Truncature - Kopfkurzung: 0.50

Diamètre primitif / Pitch diameter - Teilkreissdurchmesser: 427.50

Déport 2 ■ d / Add. mod. 2 ■ d - Profilverschiebung 2 ■ d: 4.500

Cote sur 12 dents / Measurement on teeth / Zahnmessweite bei Zahnen: 160.076 / 159.941

Faux rond au diamètre primitif - Run out on P.D. / Rundlauffehler am Teilkreis

Non trempée / No hardened / Ungehartet: 0.34

Trempée / Hardened / Gehartet: 0.44

Tolérances générales suivant IT-ETR-061
General tolerances according to IT-ETR-061
Allgemeine toleranzen nach IT-ETR-061

X	B.E. O.R A.R.	16	Trous de fixation / Mounting holes / Befestigungsborungen	Ø 17.50	equid. / equis. / gl. Abst.
X	B.I. I.R. I.R.	16	Trous de fixation / Mounting holes / Befestigungsborungen	Ø 17.50	equid. / equis. / gl. Abst.
G	B.E. O.R. A.R.		Trous de graisseurs / Grease holes / Schmierborungen		equid. / equis. / gl. Abst.
G	B.I. I.R. I.R.	2	Trous de graisseurs / Grease holes / Schmierborungen	M 10 x 1.00	equid. / equis. / gl. Abst.

B R Position approximative du bouchon et du raccord de trempe
Filler plug and hardening connection of raceway
ca Stopfen - und heertteschlupf - position

Des.

Date.

Ver.

Date.

Ech.

Masse estimée / Gewicht ca / Estimated weight: 28 kg / lbs

N° 01-0342-00

Indice A

Luoyang JCB Bearing Technology Co., Ltd
Agregar: carretera No.3 Lianmeng, Luoyang, Henan, China.
Código postal: 471003
Teléfono: + 86-379-68611678
Fax: + 86-379-68611679
Correo electrónico: sales@jcb-bearing.com

IT-ETR 905 Indice 3

Luoyang JCB Bearing Technology Co., Ltd